Oberflächenz. n. DIN ISO 1302						
max zul. Ra in um	unbearb.	12,5	6,3	3,2	1,6	0,8
bish. n. DIN 3141						

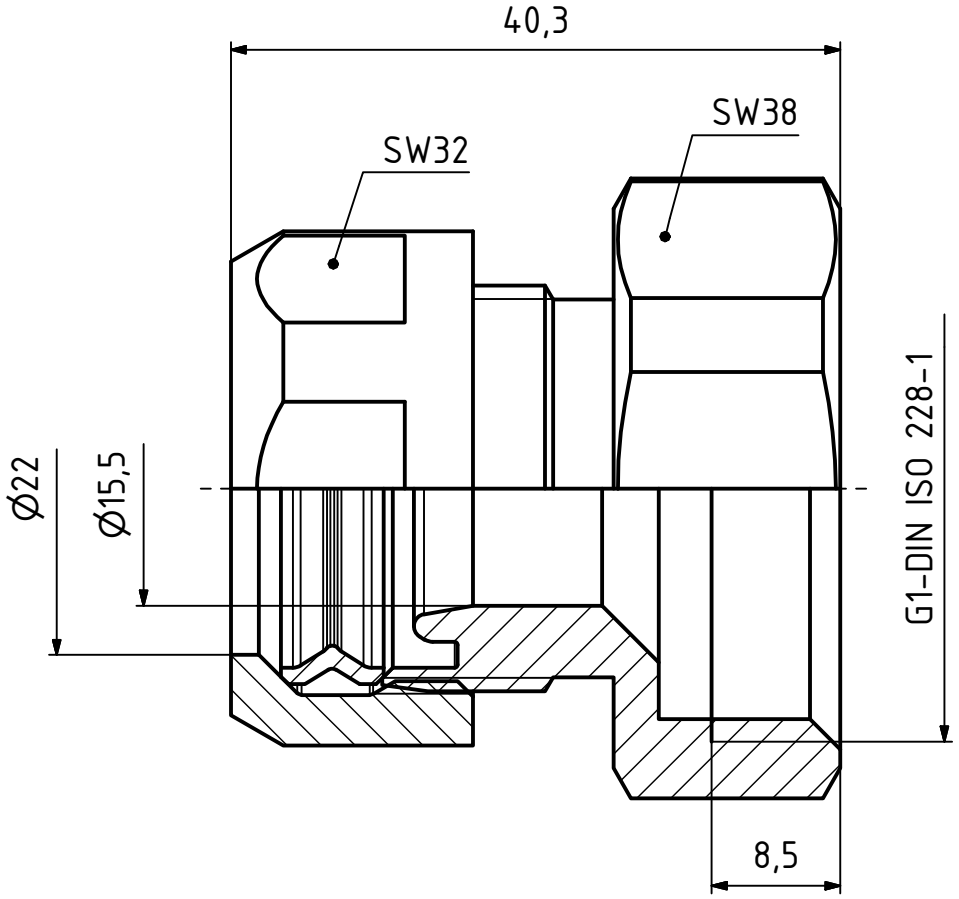

ÜG-Stück IG G1 x DN16
Art.-Nr.: 364428

For this document we reserve all rights. Without our written approval it may not be made accessible to third parties, nor be copied for abusive use of other purposes.

Für dieses Dokument behalten wir uns alle Rechte vor. Ohne unsere schriftliche Zustimmung darf es weder dritten Personen mitgeteilt, noch missbräuchlich kopiert oder anderweitig benutzt werden!

BEULCO

Kunden-Zeichn.-Nr.:

Kunden-Art.-Nr.:

Allgemeintoleranzen: DIN-ISO 2768-mK

	Datum	Name
Gez.	30.04.14	Blum
Gepr.	16.06.14	Peters
Änder.		
Gepr.		

Werkstoff:

ÜG-Stück IG
G1 x DN16

Maßst. 2:1

Bestands-Nr: 364428

Revision 00

A4H

Ersatz für: SK13-011-006