Für dieses Dokument behalten wir uns alle Rechte vor. Ohne unsere schriftliche Zustimmung darf es weder dritten Personen mitgeteilt,noch missbräuchlich kopiert oder anderweitig benutzt werden!

Oberflächenz. n. DIN ISO 1302		N10	N9	N8	N7	N6
max zul. Ra in um	unbearb.	12,5	6,3	3,2	1,6	0,8
bish. n. DIN 3141						

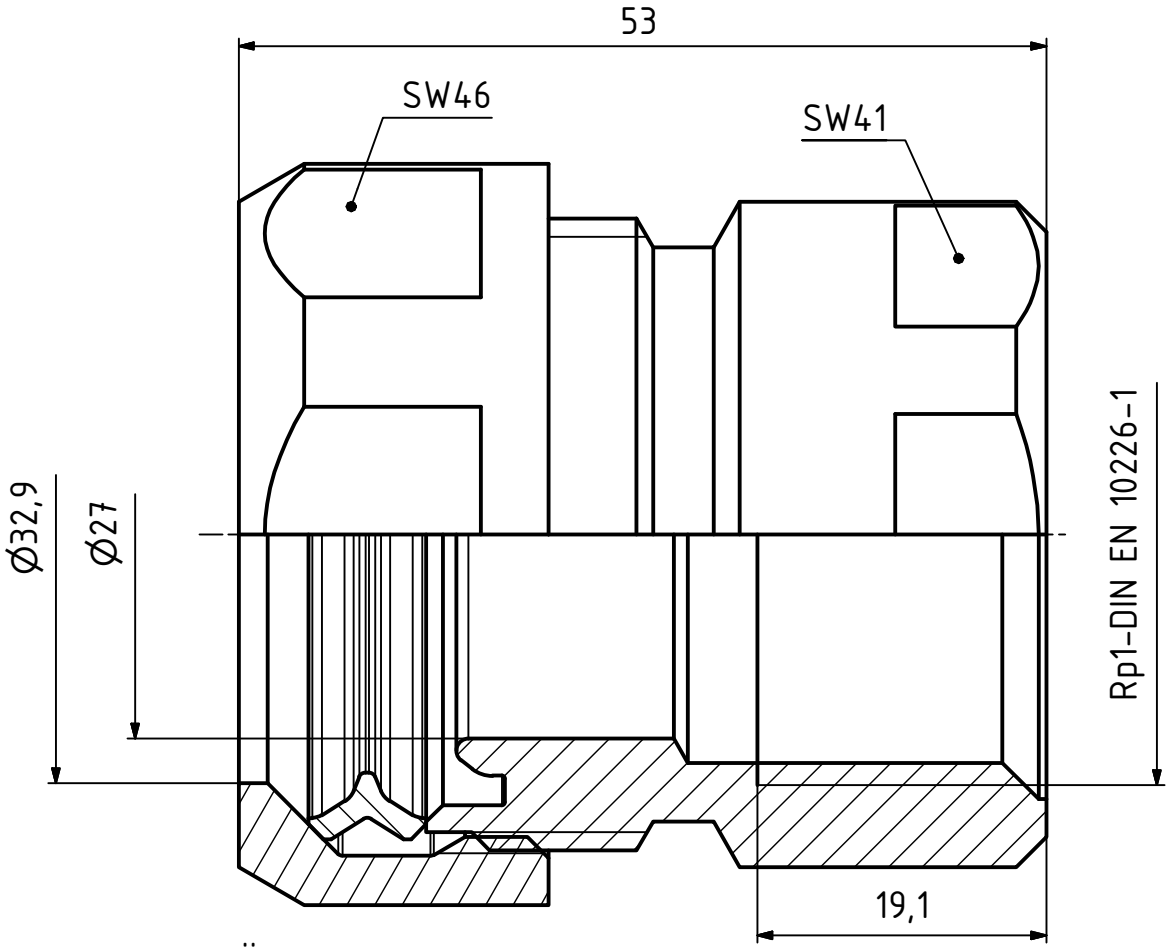

ÜG-Stück IG Rp1 x DN25
Art.-Nr.: 342037

BEULCO

Kunden-Zeichn.-Nr.:

Kunden-Art.-Nr.:

Werkstoff:

ÜG-Stück IG
Rp1 x DN25

Allgemeintoleranzen:
DIN-ISO 2768-m

	Datum	Name
Gez.	03.12.2009	Blum
Gepr.	10.02.2010	Nies
Änder.	24.11.2010	Blum
Gepr.	26.11.2010	Peters

Bestands-Nr: 342037

Ersatz für: 345854-00

Revision 01

Maßst. 2:1

A4Q